WT CONSTRUCTION

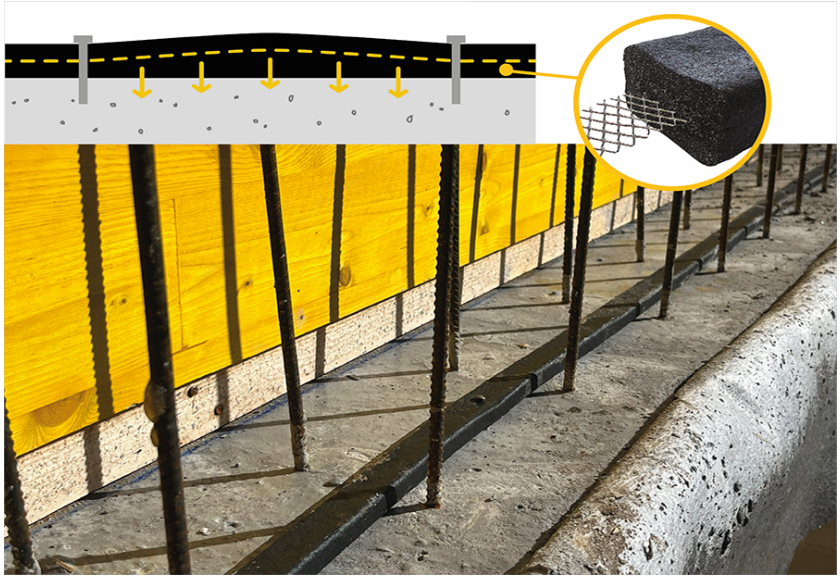

EAD 320008-01-0605
ETA-24/0387

DESCRIZIONE PRODOTTO

WT CONSTRUCTION è un profilo IDROESPANSIVO a base di copolimero AMPHIBIA in EPDM, armato nella mezzeria con una rete in acciaio coestrusa che stabilizza e direziona l'espansione volumetrica.

DOVE SI IMPIEGA

• Sigillatura delle riprese verticali e orizzontali dei getti in c.a.

VANTAGGI

• Versatile, si adatta a vari tipi di condizioni, supporti umidi, rugosi, irregolari, inclinati, a volta o a soffitto, da -15°C a +50°C
• Facile e veloce applicazione con semplice chiodatura
• Forte ancoraggio meccanico, non si sposta durante i getti, resiste agli urti
• Ottima aderenza al supporto anche durante le fasi di getto, l'aderenza aumenta con l'aumentare dell'espansione a contatto con l'acqua
• Mantiene l'allineamento durante l'espansione
• Perfetta sigillatura ed elevata resistenza al carico idraulico
• Non teme la pioggia, il profilo mantiene la densità
• In caso di aumento volumetrico, dovuto al contatto prematuro con l'acqua, ha ottima stabilità dimensionale
• Microfibrato, conserva tenacità e forma
• Particolare forma a doppia bombatura, nella versione 25.05, aumenta la superficie di contatto con il calcestruzzo.

PREPARAZIONE E MESSA IN OPERA

Regolarizzare il calcestruzzo fresco lungo la sede di posa del profilo con staggia o cazzuola.

A calcestruzzo indurito, nei tratti in cui la sede di posa dovesse presentarsi ancora troppo irregolare, impiegare il mastice BI MASTIC o il mastice idroespansivo AKTI-VO 201 (vedi relative schede tecniche) per uniformare la superficie; non regolarizzare il piano di posa con malte.

Stendere WT CONSTRUCTION sul piano di posa, preventivamente ripulito da polvere e materiale incoerente, con la carta protettiva rivolta verso l'alto, quindi rimuoverla e provvedere al fissaggio del profilo **con i chiodi ogni 15 cm**.

In caso di accostamenti a “T” o “testa con testa” la chiodatura dev’essere ravvicinata (vedere FIG. 2).

Eventuali vuoti sulle giunzioni devono essere saturati con AKTI-VO 201 o BI MASTIC (vedere FIG. 3).

In alternativa le giunzioni possono avvenire con saldatura delle teste a caldo (phon).

Come agisce

Il design integrato di materiale idroespansivo, chiodi e rete assicura un ancoraggio: la matrice, attivata dall'acqua, sigilla le irregolarità e genera tramite la rete un effetto "a tirante" tra chiodi, aumentando la pressione di contatto e stabilizzando il profilo.

WT CONSTRUCTION, a contatto con l'acqua, può aumentare il volume iniziale fino a 5 volte mantenendo la densità e adattando la forma ai piccoli vuoti che sono spesso presenti nei getti di calcestruzzo.

WT CONSTRUCTION assicura la sigillatura delle riprese di getto, anche se sottoposte a notevole pressione idraulica.

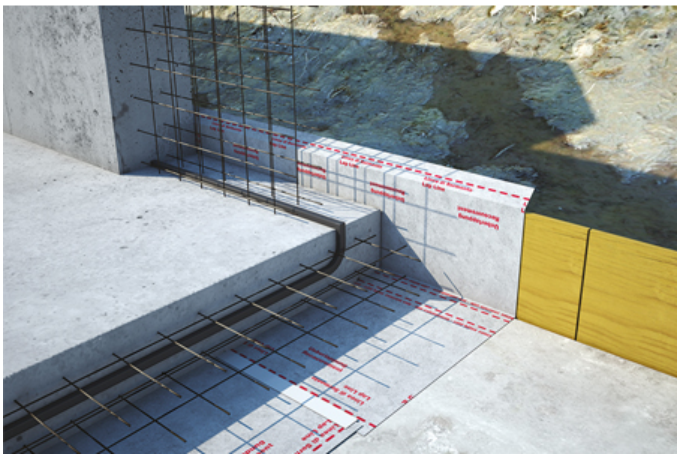

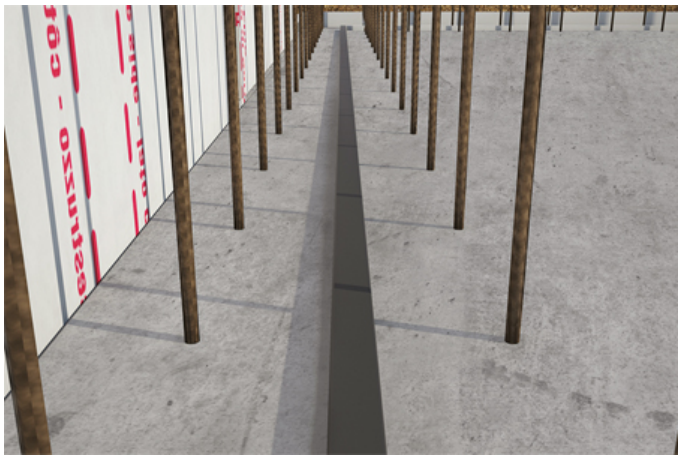

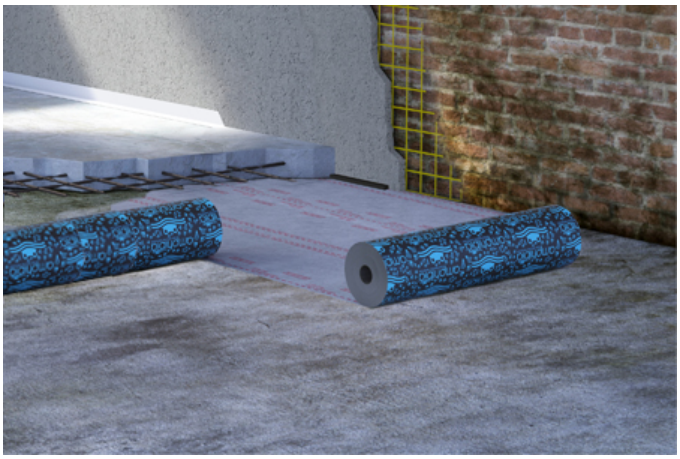

Referenze disponibili su www.volteco.com

CONFEZIONE E STOCCAGGIO

WT CONSTRUCTION è disponibile nei seguenti formati:

WT C 20.10 è confezionato in scatola di cartone contenente 30 m completa di chiodi per il fissaggio.

WT C 25.15 è confezionato in scatola di cartone contenente 21 m completa di chiodi per il fissaggio.

WT C 25.05 è confezionato in scatola di cartone contenente 45 m completa di chiodi per il fissaggio.

Lo stoccaggio dei prodotti deve essere effettuato in ambiente asciutto riparato dal sole e dall'umidità.

AVVERTENZE - NOTE IMPORTANTI

WT CONSTRUCTION deve essere fissato al supporto con i relativi chiodi tassativamente ogni 15 cm per garantire la stabilità del profilo, nella fase pre-getto, e le sue prestazioni finali.

WT CONSTRUCTION non è utilizzabile come giunto di dilatazione.

WT CONSTRUCTION deve essere utilizzato per murature di spessore tale da garantire una copertura minima del manufatto sui lati di 8 cm.

WT CONSTRUCTION deve essere appoggiato sui piani di posa evitando accuratamente ogni interposizione estranea tra il manufatto e la superficie stessa.

Lame o tiranti del getto verticale debbono essere posizionate ad una distanza minima dal piano orizzontale non inferiore a 5÷10 cm (vedere FIG. 1).

N.B.: Per installazioni in presenza di acqua ad alta concentrazione salina consultare il Laboratorio Volteco per eventuali prove preventive.

CARATTERISTICHE FISICHE E TECNICHE

Specifiche	Valori
Peso specifico	1,02 g/cm^3
Temperatura di applicazione	-15°C +50°C
Colore	nero

WT CONSTRUCTION 20.10 - 25.15

Caratteristica	Metodo di prova	Risultato/Classificazione
Reazione al fuoco	EN ISO 11925-2 EN 13501-1	Classe E
Dimensioni WT C 20.10 WT C 25.15	EAD 2.2.2	 20x10 mm (± 10%) 25x15 mm (± 10%)
Impermeabilità nelle condizioni di utilizzo finale	EAD 2.2.3	20 m colonna di acqua / impermeabile fino a 5 bar
Pressione di rigonfiamento WT C 20.10 WT C 25.15	EAD 2.2.6	 1,2 N/mm^2 1,4 N/mm^2
Espansione in acqua salina (3%)		> 100%
Tenuta idraulica su fessura di 5 mm con espansione pari al 100%		Nessun passaggio fino a 150 kPa

Caratteristica	Metodo di prova	Liquido di prova	Tempo fino al raggiungimento di massa costante	Variazione di massa
Espansione a contatto con diversi liquidi	EAD 2.2.4	Acqua deionizzata Soluzione alcalina Soluzione acida	25 d 14 d 24 d	1004 % 455 % 474 %
Primo ciclo di espansione Reversibilità del processo di espansione	EAD 2.2.5	Acqua deionizzata Soluzione alcalina Soluzione acida	16 d 16 d 23 d	1794 % 479 % 503 %
Secondo ciclo di espansione Reversibilità del processo di espansione	EAD 2.2.5	Acqua deionizzata Soluzione alcalina Soluzione acida	14 d 14 d 21 d	1855 % 419 % 436 %

- il processo di espansione è reversibile
- il processo di espansione inizia immediatamente

WT CONSTRUCTION 25.05

Specifiche	Prestazione dichiarata
Colore	nero
Peso specifico	1,02 g/cm^3
Temperatura di applicazione	-15°C + 50°C
Dimensione	25 x 5 mm
Peso	170 g/m (± 10%)
Espansione in acqua di rete (%)	> 500%
Espansione in acqua salina (3%)	> 100%

GUARDA I VIDEO E GLI APPROFONDIMENTI

Scheda di sicurezza | Dichiarazione di prestazione | Voci di capitolato | Schemi tecnici e BIM | Dichiarazione EDP | YouTube Video

SICUREZZA

Fare riferimento alla relativa Scheda Dati di Sicurezza.

COPYRIGHT

© Copyright Volteco S.p.A. - All rights reserved.
Informazioni, Immagini e testi contenuti in questo documento sono proprietà esclusiva di Volteco S.p.A.
Potrebbero cambiare in qualsiasi momento senza preavviso.
Le versioni più aggiornate di questo e altri documenti (voce di capitolato, brochure, altro) sono presenti su www.volteco.com.
In caso di traduzione il testo potrebbe contenere imperfezioni tecniche e linguistiche.

NOTE LEGALI

Nota per l'acquirente/installatore:
Il presente documento messo a disposizione da Volteco S.p.A. è meramente di supporto ed indicativo per l'acquirente/applicatore.
Non considera i necessari approfondimenti del singolo contesto operativo, cui Volteco S.p.A. resta in ogni caso estranea.
Non modifica e non estende le obbligazioni proprie del produttore Volteco S.p.A.
È suscettibile di variazioni in ordine alle quali l'applicatore dovrà aggiornarsi prima di ogni singola applicazione consultando il sito www.volteco.com.
Alle informazioni tecnico/commerciali pre-post vendita della rete commerciale si estendono le precisazioni sopra riportate.

ALLEGATI

1

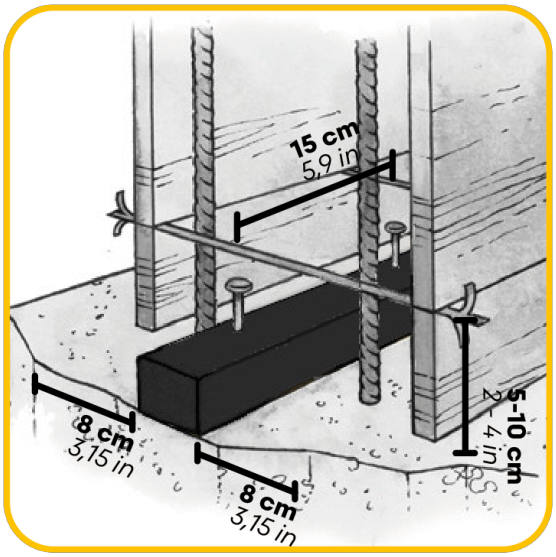

2

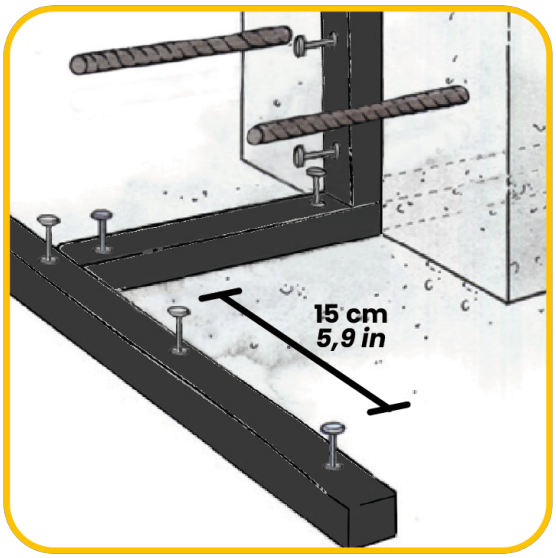

3